LABKO SAKO-2 BIOMODULI 6 IMEYTYSJÄRJESTELMÄ (1,0 m³)

(LVI -koodi: 3629 022)

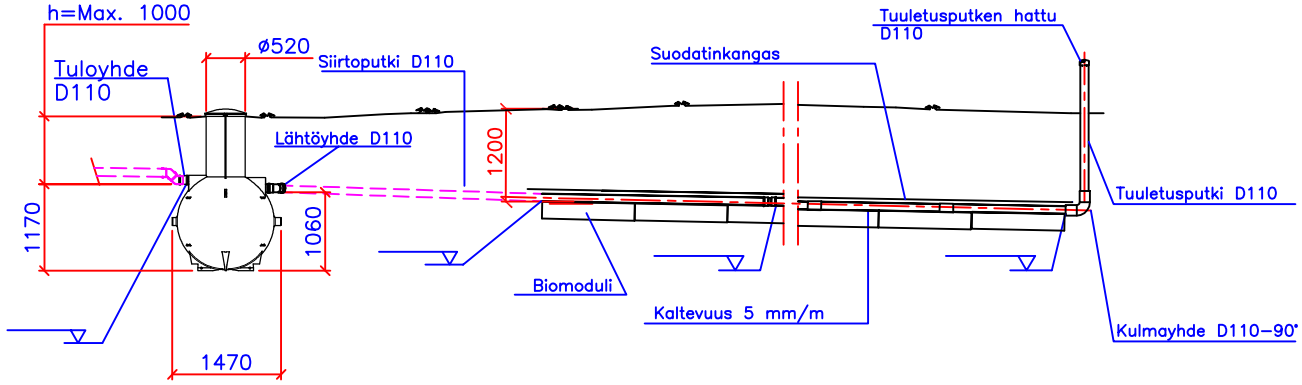

1 Suodatushiekka, raekoko 0–8 mm
2 Sepeli, raekoko 16–32 mm
3 Biomoduli (1250mm x 650mm x 230mm)
4 Täytemaa
5 Suodatinkangas
6 Imeytysputkisto D110
7 Lämmöneriste (s=50–100 mm)

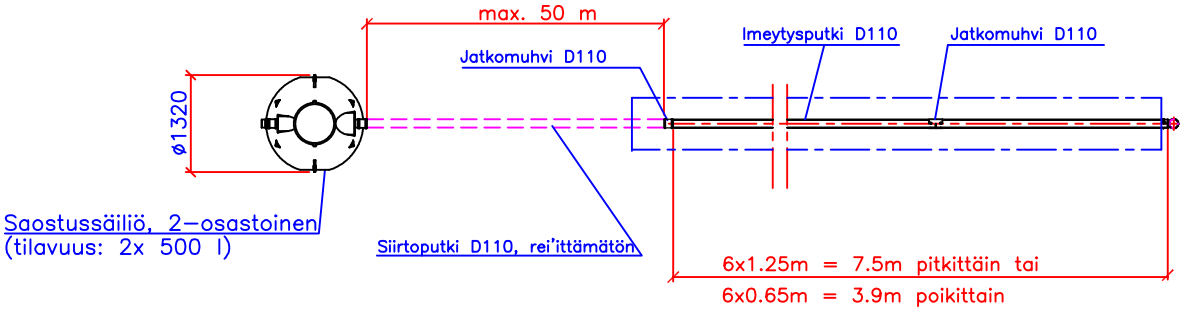

IMEYTYSKENTTÄ:

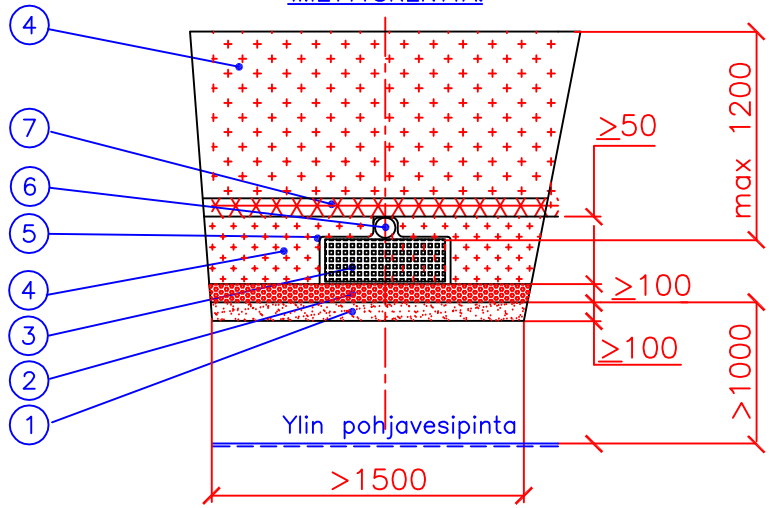

IMEYTYSJÄRJESTELMÄ:

Käyttöaika _____ kk/v

Mitoitusvesimäärä _____ l/vrk

Huoneistoala _____ m²

Henkilömäärä _____ henkilöä

SAOSTUSSÄILIÖ:

- ☐ harmaat jätevedet
- ☐ ankkurointi
- ☐ lämpöeristys

IMEYTTÄMÖ:

Biomodulien lukumäärä 6 kpl

Imeytysputkiston kokonaispituus ☐ 7.5 m ☐ 3.9 m

Jätevesimäärä/biomoduli/vrk (max 125 l/vrk) _____ l/vrk

- ☐ imeytyskenttä
- ☐ lämpöeristys

wavin Labko

Piir.no: 57EG22as

K.osa/Kylä Kortteli/Tila Tontti/Rn:o	Viranomaisen arkistomerkintöjä varten
Rakennustoimenpide	Piirustuslaji Juoks.n:o
Rakennuskohteen nimi ja osoite	Piirustuksen sisältö Mittakaavat LABKO SAKO–2 BioModuli 6 imeytysjärjestelmä
Suunnittelijan nimi, päiväys ja allekirjoitus	Suunnitteluala, työn numero ja piirustus n:o Muutos